ingo-man® plus IMP E E • IMP T E Counter

Seifen-/Desinfektionsmittelspender für Einwegflaschen, auch wiederbefüllbar • austauschbare Pumpe • Frontentnahme kurzer Bedienhebel • Edelstahlgehäuse

PHARDT hygiene
Ophardt Hygiene-Technik GmbH + Co. KG
Lindenau 27 • D-47661 Issum
Tel.: +49 2835 18-0 • Fax: +49 2835 18-77
E-Mail: info@ophardt.com • www.ophardt.com

ingo-man® plus IMP E E Counter

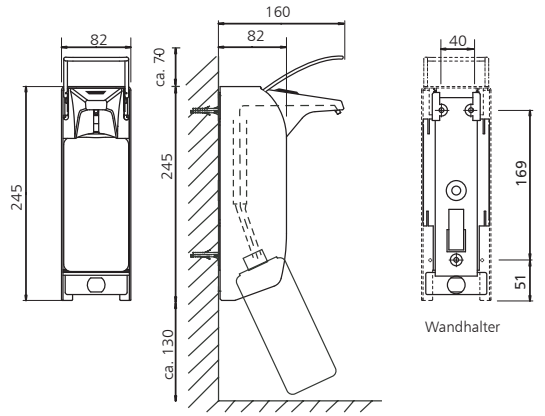

Maße (ca.) in mm

ingo-man® plus IMP T E Counter

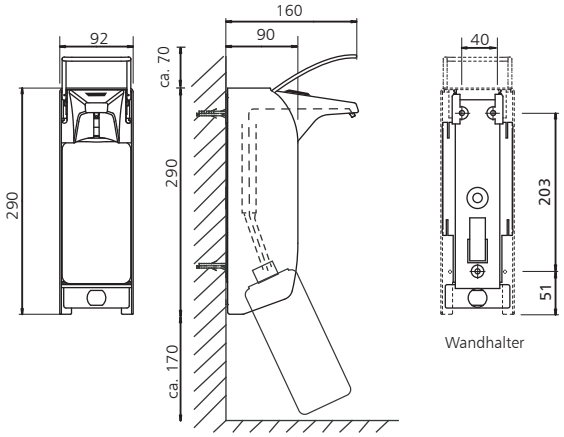

Maße (ca.) in mm

Standardpumpe:

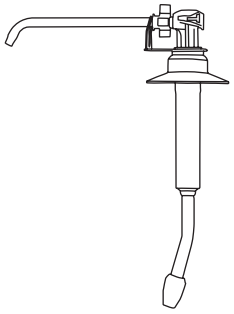

24er Edelstahlpumpe
mit abgewinkeltem
Edelstahl-Saugrohr

Seifen-/Desinfektionsmittelspender

- zur Dosierung von Flüssigseife ohne Reibemittel, alkoholischem Händedesinfektionsmittel, Lotion, Massageöl etc.
- besonders geeignet für Kliniken, Arztpraxen, Gesundheits- und Pflegeeinrichtungen
- für 500-ml- oder 1000-ml-Einwegflaschen
- mit austauschbarer Pumpe
- schwenkbare Auslaufblende für einfachen Pumpenwechsel von vorne, ohne den Spender von der Wand zu nehmen
- entsprechend der Arbeitsstätten-Richtlinie ASR 35/5, gemäß VGB 103 „Direktspender“

Technische Daten

Gehäuse:	Edelstahl, geschliffen
Dosierpumpe:	24er Edelstahlpumpe, Standardpumpe, abgewinkeltes Edelstahl-Saugrohr, autoklavierbar, Edelstahl-Pumpenzylinder
Dosiermenge:	Dosierung einstellbar bei ca. 0,75 ml/1,0 ml/ 1,2 ml/1,5 ml (in Abhängigkeit von der Viskosität des Füllgutes)
Bedienhebel:	Edelstahl
Wandhalter:	Standard ingo-man® Kunststoff-Wandhalter
Wandmontage:	mit drei Dübeln und Schrauben
Reinigung:	Spender nach Ausbau des Counters sowie Standardpumpe spülmaschinengeeignet und autoklavierbar bis 134° C, 3 bar

Ausschreibungstext

ingo-man® plus IMP E E/24 Counter
Art.-Nr. 1417569

. . . . . Stück Seifen-/Desinfektionsmittelspender, 500 ml, Edelstahl, geschliffen, kurzer Bedienhebel, mit Counter, wechselbare 24er Edelstahl-pumpe, zum Reinigen und Pumpenwechsel nach vorne aufklappbare Auslaufblende zur Frontentnahme, autoklavierbar und spülmaschinengeeignet
Abmessung: B 82 x H 245 x T 160 mm

ingo-man® plus IMP T E/24 Counter
Art.-Nr. 1417609

. . . . . Stück Seifen-/Desinfektionsmittelspender, 1000 ml, Edelstahl, geschliffen, kurzer Bedienhebel, mit Counter, wechselbare 24er Edelstahl-pumpe, zum Reinigen und Pumpenwechsel nach vorne aufklappbare Auslaufblende zur Frontentnahme, autoklavierbar und spülmaschinengeeignet
Abmessung: B 92 x H 290 x T 160 mm

Bitte wenden - Fortsetzung auf der Rückseite!

Technische Änderungen vorbehalten.
Vor Einsatz neuer Füllgüter sind Tests erforderlich!

Fortsetzung Ausschreibungstext:

ingo-man® plus IMP E E • IMP T E Counter

OPHARDT hygiene
Ophardt Hygiene-Technik GmbH + Co. KG
Lindenau 27 • D-47661 Issum
Tel.: +49 2835 18-0 • Fax: +49 2835 18-77
E-Mail: info@ophardt.com • www.ophardt.com

ingo-man® plus IMP E E/25 Counter Art.-Nr. 1417570

. . . . . Stück Seifen-/Desinfektionsmittelspender, 500 ml, Edelstahl, geschliffen, kurzer Bedienhebel, mit Counter, wechselbare 25er Edelstahlpumpe, zum Reinigen und Pumpenwechsel nach vorne aufklappbare Auslaufblende zur Frontentnahme, autoklavierbar und spülmaschinengeeignet
Abmessung: B 82 x H 245 x T 160 mm

ingo-man® plus IMP T E/25 Counter Art.-Nr. 1417610

. . . . . Stück Seifen-/Desinfektionsmittelspender, 1000 ml, Edelstahl, geschliffen, kurzer Bedienhebel, mit Counter, wechselbare 25er Edelstahlpumpe, zum Reinigen und Pumpenwechsel nach vorne aufklappbare Auslaufblende zur Frontentnahme, autoklavierbar und spülmaschinengeeignet
Abmessung: B 92 x H 290 x T 160 mm

ingo-man® plus IMP E E/K Counter Art.-Nr. 1417571

. . . . . Stück Seifen-/Desinfektionsmittelspender, 500 ml, Edelstahl, geschliffen, kurzer Bedienhebel, mit Counter, wechselbare Kunststoffpumpe, zum Reinigen und Pumpenwechsel nach vorne aufklappbare Auslaufblende zur Frontentnahme, spülmaschinengeeignet, nicht autoklavierbar
Abmessung: B 82 x H 245 x T 160 mm

ingo-man® plus IMP T E/K Counter Art.-Nr. 1417611

. . . . . Stück Seifen-/Desinfektionsmittelspender, 1000 ml, Edelstahl, geschliffen, kurzer Bedienhebel, mit Counter, wechselbare Kunststoffpumpe, zum Reinigen und Pumpenwechsel nach vorne aufklappbare Auslaufblende zur Frontentnahme, spülmaschinengeeignet, nicht autoklavierbar
Abmessung: B 92 x H 290 x T 160 mm

ingo-man® plus IMP E E/KSP Counter Art.-Nr. 1417572

. . . . . Stück Desinfektionsmittelspender, 500 ml, Edelstahl, geschliffen, kurzer Bedienhebel, mit Counter, wechselbare Sprühpumpe aus Kunststoff, zum Reinigen und Pumpenwechsel nach vorne aufklappbare Auslaufblende zur Frontentnahme, spülmaschinengeeignet, nicht autoklavierbar
Abmessung: B 82 x H 245 x T 160 mm

ingo-man® plus IMP T E/KSP Counter Art.-Nr. 1417612

. . . . . Stück Desinfektionsmittelspender, 1000 ml, Edelstahl, geschliffen, kurzer Bedienhebel, mit Counter, wechselbare Sprühpumpe aus Kunststoff, zum Reinigen und Pumpenwechsel nach vorne aufklappbare Auslaufblende zur Frontentnahme, spülmaschinengeeignet, nicht autoklavierbar
Abmessung: B 92 x H 290 x T 160 mm

Fabrikat: **ingo-man® plus**
Hersteller: OPHARDT HYGIENE-TECHNIK GmbH + Co. KG

Technische Änderungen vorbehalten.
Vor Einsatz neuer Füllgüter sind Tests erforderlich!